Gusskaminofen Winston

Ausstattung

Automatik

Technische Daten

Höhe (cm)	83
Breite (cm)	73,5
Tiefe (cm)	57
Gewicht	205
Anschlusshöhe hinten (cm)	59,5
Anschlusshöhe oben (cm)	nein
Durchmesser Rauchrohr (mm)	150
Anschlusshöhe externe Verbrennungsluftzufuhr (cm)	nein
Maße Scheibe (B/H cm)	40/31
Maße Feuerraum (B/T/H cm)	57/29/43
optimale Scheitholzlänge	33

Ascherost	ja
Aschebehälter	ja
Nennwärmeleistung (kW)	10
Raumheizvermögen (m³)	196
CO-Emission (g/Nm³)	1,5
Abgasmassenstrom (g/s)	6,55
erforderlicher Förderdruck (mbar)	0,127
Abgastemperatur (°C)	331
Staub (mg/Nm³)	27,1
Wirkungsgrad (%)	81,9

© Hark GmbH & Co. KG, 47228 Duisburg, Änderungen vorbehalten

Abmessungen und Abstände

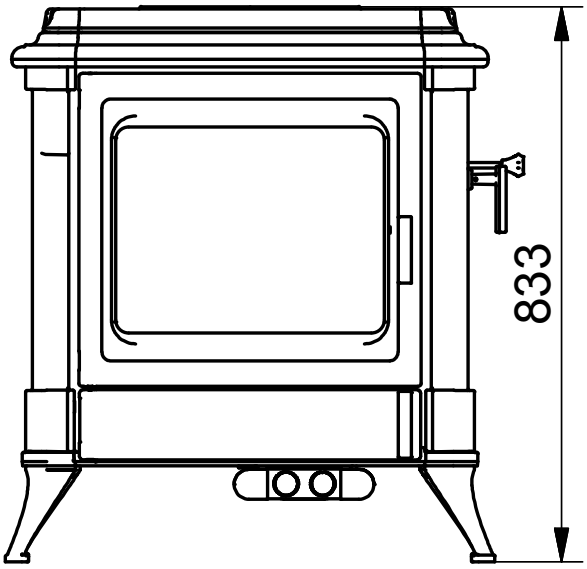

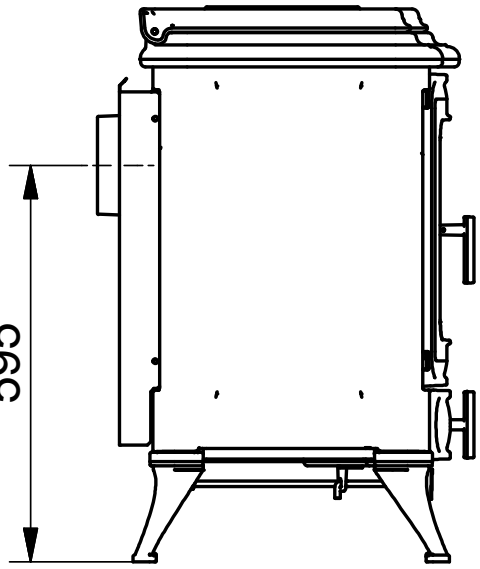

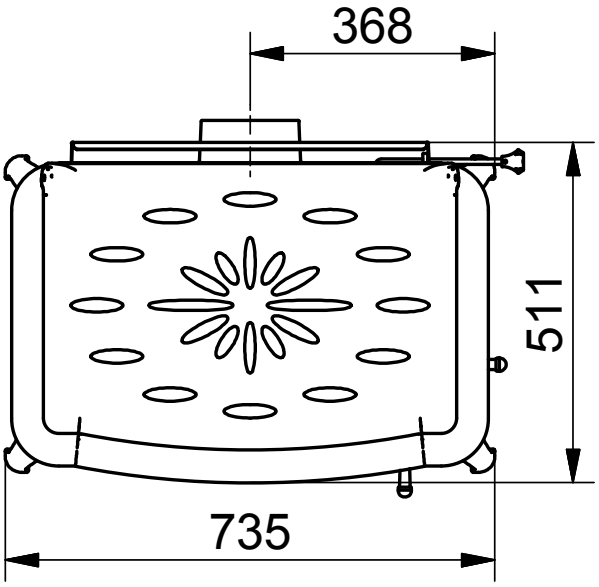

Winston

© Hark GmbH & Co. KG, 47228 Duisburg, Änderungen vorbehalten