Kaminofen Hark 106 H GT ECOplus

Ausstattung

Technische Daten

Höhe (cm)	147
Breite (cm)	49
Tiefe (cm)	52
Gewicht Kacheln (kg)	228
Gewicht Speckstein (kg)	276
Gewicht Speichersteine optional (kg)	23
Anschlusshöhe hinten (cm)	121
Anschlusshöhe oben (cm)	175
Durchmesser Rauchrohr (mm)	150
Anschlusshöhe externe Verbrennungsluftzufuhr (cm)	11
Durchmesser externe Verbrennungsluftzufuhr (mm)	125
Maße Scheibe (B/H cm)	26/50,5
Maße Feuerraum (B/T/H cm)	31/36/43

optimale Scheitholzlänge	25	
Ascherost	ja	
Aschebehälter	ja	
Nennwärmeleistung (kW)	4	6
Wärmeleistungsbereich (kW)	2-5	3-7
Raumheizvermögen (m³)	79	118
CO-Emission (g/Nm³)	0,875	1,125
Abgasmassenstrom (g/s)	5,15	6,3
erforderlicher Förderdruck (mbar)	0,12	0,12
Abgastemperatur (°C)	332	320
Staub (mg/Nm³)	19	15
Wirkungsgrad (%)	83,62	87

© Hark GmbH & Co. KG, 47228 Duisburg, Änderungen vorbehalten

Abmessungen und Abstände

GmbH & Co. KG HARK Die Nr. 1 im Kamin- & Kachelofenbau

Hark 106 H ECOplus

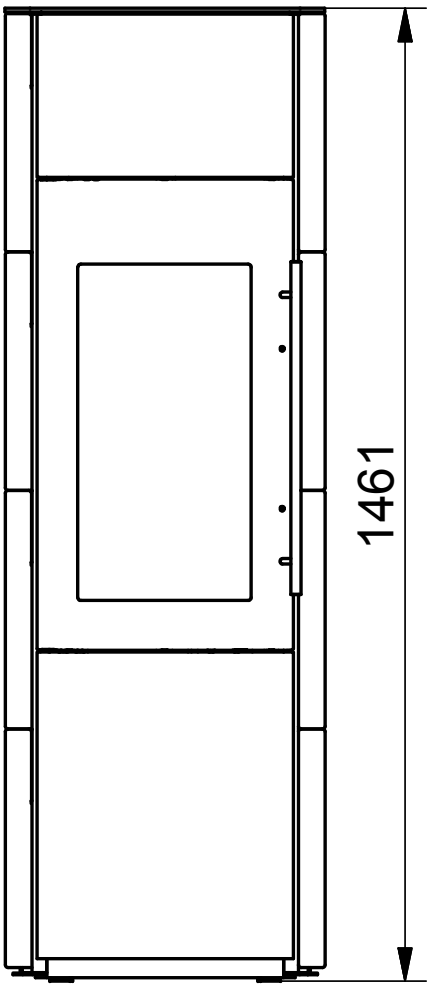

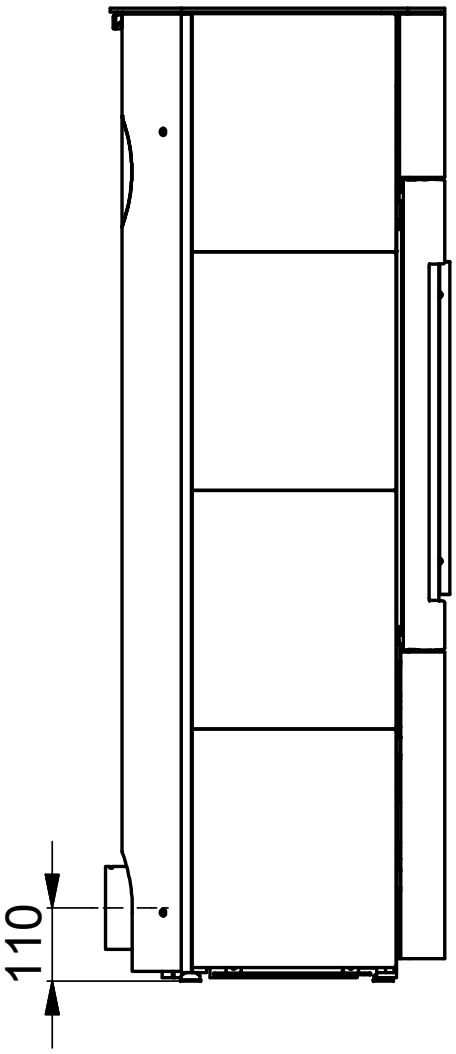

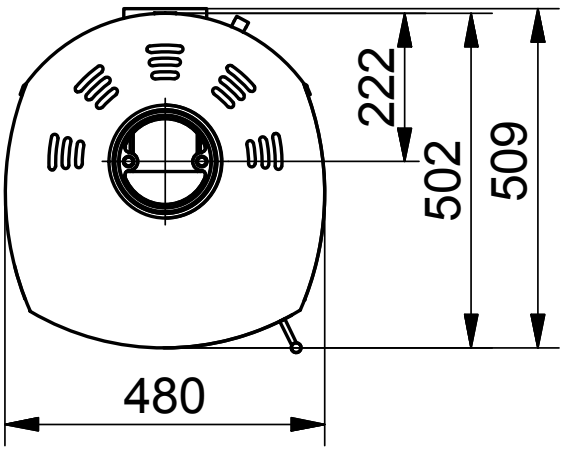

© Hark GmbH & Co. KG, 47228 Duisburg, Änderungen vorbehalten

Zeichnungen sind urheberrechtlich geschützt, sie dürfen Dritten nur mit Genehmigung der HARK GmbH & Co. KG zugänglich gemacht werden.
© HARK GmbH & Co. KG
Alle Rechte, insbesondere Vervielfältigung und Nachdruck vorbehalten.
HARK GmbH & Co. KG Hochstraße 197-213, 47228 Duisburg-Rheinhausen, Telefon 0 20 65/997-0, Telefax 0 20 65/997-199, www.hark.de