Kaminofen Roma GT ECOplus

Ausstattung

Technische Daten

Höhe (cm)	122
Breite (cm)	57
Tiefe (cm)	57
Gewicht Kacheln (kg)	221
Gewicht Speckstein (kg)	289
Anschlusshöhe hinten (cm)	nein
Anschlusshöhe oben (cm)	157
Durchmesser Rauchrohr (mm)	150
Anschlusshöhe externe Verbrennungsluftzufuhr (cm)	16
Durchmesser externe Verbrennungsluftzufuhr (mm)	125
Maße Scheibe (B/H cm)	48/42
Maße Feuerraum (B/T/H cm)	38/36/42

optimale Scheitholzlänge	25
Ascherost	ja
Aschebehälter	ja
Nennwärmeleistung (kW)	7
Wärmeleistungsbereich (kW)	4-8
Raumheizvermögen (m³)	146
CO-Emission (g/Nm³)	0,625
Abgasmassenstrom (g/s)	6,4
erforderlicher Förderdruck (mbar)	0,12
Abgastemperatur (°C)	289
Staub (mg/Nm³)	24
Wirkungsgrad (%)	84,2

© Hark GmbH & Co. KG, 47228 Duisburg, Änderungen vorbehalten

Abmessungen und Abstände

GmbH & Co. KG
HARK® Die Nr. 1
im Kamin- & Kachelofenbau

Roma GT ECOplus

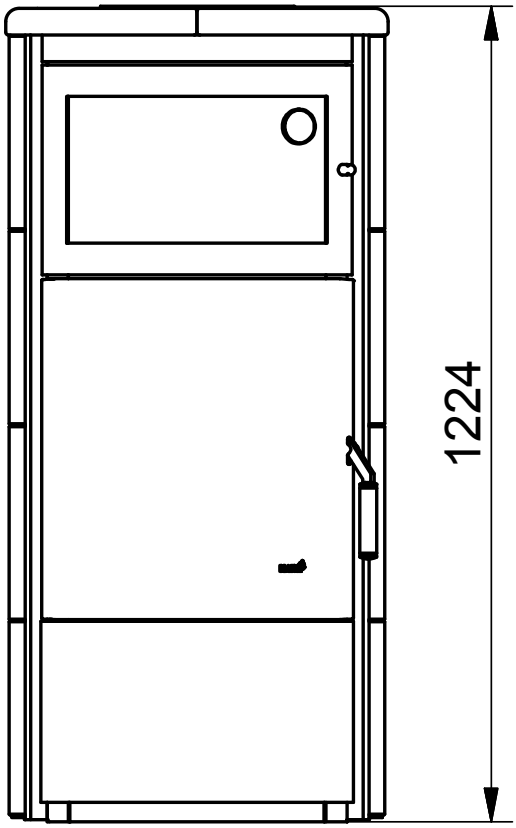

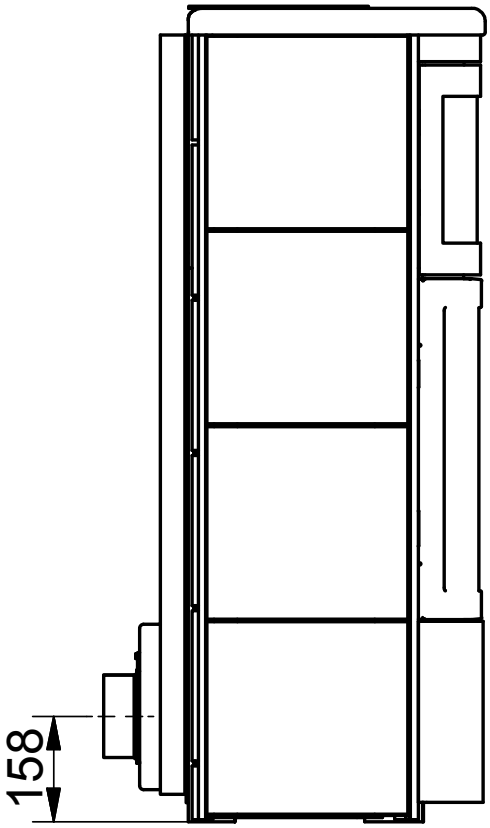

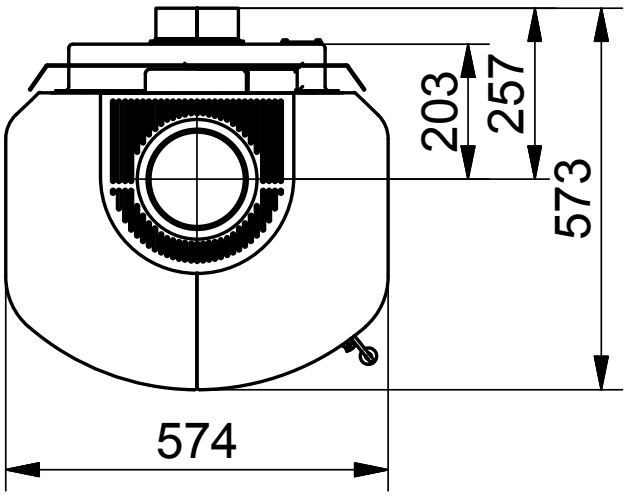

© Hark GmbH & Co. KG, 47228 Duisburg, Änderungen vorbehalten

Zeichnungen sind urheberrechtlich geschützt, sie dürfen Dritten nur mit Genehmigung der HARK GmbH & Co. KG zugänglich gemacht werden.
© HARK GmbH & Co. KG
Alle Rechte, insbesondere Vervielfältigung und Nachdruck vorbehalten.
HARK GmbH & Co. KG Hochstraße 197-213, 47228 Duisburg-Rheinhausen, Telefon 0 20 65/997-0, Telefax 0 20 65/997-199, www.hark.de